SU-matic®

SUHNER

OKUMA

Boring Bar Tool Holder / Bohrstangenaufnahme
Porta Bareno e Punta / Porte Foret
ボーリングバーユニット

Lathe Angular Static • LAS 10/12/16/20/32-1 A

SU-matic®

Machine Types	LT2000 EX V16 M / MY

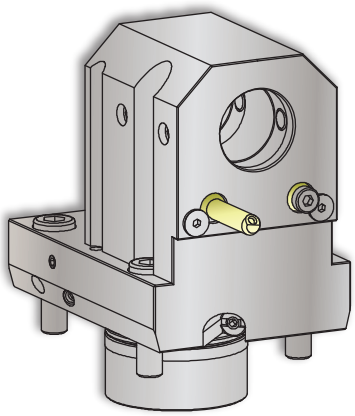

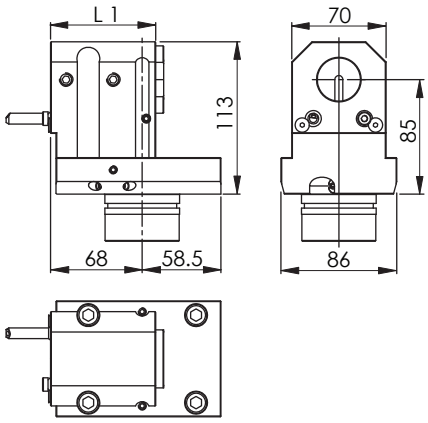

#			L1		#
14910001490	ø 10	100 bar	78		-
14910001501	ø 12	100 bar	78		-
14910001511	ø 16	100 bar	78		-
14910001521	ø 20	100 bar	78		-
14910000921	ø 32	100 bar	78		-
14910001591	ø 40	100 bar	94		-

Notes / Notizen / Note / Notes / メモ

Please check the machine strokes and the neighbor stations on potential overlaps - Bitte die Verfahrwege und die Nachbarstationen auf mögliche Überschneidungen überprüfen
Si prega di verificare i percorsi e le stazioni adiacenti di potenziali sovrapposizioni - Vérifier les courses et qu'il n'y a pas de collisions possibles avec les stations voisines
常に機械のストロークと、隣接するステーションにオーバーラップが無いか確認してください。
Design data and dimensions subject to change - Konstruktions- und Massänderungen vorbehalten
Cambiamento della costruzione e delle misure riservato - Droit de modification de structure et de cotes réservées
設計仕様および寸法は通知することなく変更されます

www.su-matic.com • machining.su-matic@suhner.com • +41 56 464 29 90

Version: 24.08.2018